Ürün Talimatları

1. şifre ile kilidi açma : 111111
2.Programlama moduna girin # + 123456 (programlama şifresi)
Not: Aşağıdaki işlemler programlama modu işlemine girmelidir
1.Programlama şifresini değiştirin: 1 + yeni şifre + başka bir İkinci yeni şifre girin (6 basamaklı) + çıkmak için *
2.Ortak parolayı değiştirin: 2 + yeni parola + bir tane daha girin İkinci yeni parola (6 basamaklı) + çıkmak için *
3.Kapı kartı ekleyin: 3 + eklenecek kartı sürekli kaydırın + çıkmak için *
4.Kart numarası + kart: 3 + 10 haneli kart seri numarasını girin (sürekli eklenebilir) + * çıkış
5.Kapı kartını sil: 4 + silinecek kart(lar)ı kaydırın + çıkmak için *
6.Kart numarası ile silme: 4 + 10 haneli kart seri numarasını girin (sürekli silinebilir) + çıkış *
7.Yönetici kartı yapın: 5 + kartı kaydırın + çıkmak için *
8.Kilit açma gecikmesini ayarlayın: 6 + (00~60 saniye) + * çıkmak için
9.Maksimum ses seviyesini ayarlayın: 0 + 3 + 0 + * çıkmak için
10.Daha düşük bir ses seviyesi ayarlayın: 0 + 3 + 1 + * çıkmak için
11.Kart + şifre kilit açma yöntemini ayarlayın: 0 + 7 + 1 + çıkmak için *
12.Ortak şifreyi veya kart kilidi açma yöntemini ayarlayın: 0 + 7 + 0 + * çıkmak için (fabrika varsayılanı)
13.Kişisel şifre değiştirilebilir: 0+8 + 1 + çıkmak için *
114.Kişisel şifre değiştirilemez: 0 + 8 + 0 + * (çıkmak için) (fabrika varsayılanı)
15.Boş veri: 0 + 9 + * çıkış (fabrika durumuna geri yükleme, kullanıcı tarafından temizlenir)

Fabrika ayarlarına sıfırlama: Güç kapalı durumdayken OPEN ve GND kablosunu kısa bağlayın. Gücü açın ve bip sesinden sonra bağlantıyı kesin (proglama şifresi ve ayar geri yükleme, kullanıcı verilerinin saklanması)
Hızlı kart ekleme: yönetici kartını bir kez kaydırın + kart eklemek için sürekli kaydırın +* çıkış
Hızlı kart silme: yönetici kartını 2 kez kaydırın + kartı silmek için sürekli kaydırın +* çıkış
Kart + şifre ile kilit açma: bekleme modunda geçerli bir kartı kaydırın ve kişisel şifreyi girin
Kişisel şifreyi değiştirme: bekleme durumunda 3 saniye bas * + Geçerli kartı okut + original kişisel şifre (varsayılan 000000) + yeni şifre

Kablo Bağlantı Şeması

1. Elektrikli kilitleri kullanırken, lütfen kilit açma gecikmesini en kısa süreye ayarlayın

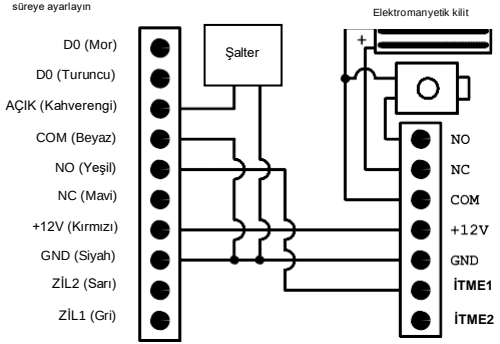

WeChat Mini Programı

WeChat'in "QR Kodunu Tara" işlevi